Beekmans Heftrucks

De warehouse ontzorger van Nederland!

# TECHNISCHE SPECIFICATIES

WWW.BEEKMANSHEFTRUCKS.NL | MAIL: VERKOOP@BEEKMANSHEFTRUCKS.NL

# EP EQUIPMENT

60+ dealers in Nederland | Betrouw- & betaalbaar intern transport | Direct uit voorraad leverbaar

## ELEKTRISCHE ROBOT PALLETTRUCK

# EXP15

LI-ION
LI-ION TECHNOLOGY

- Simpele installatie & eenvoudige bediening
- Elektrische palletwagen en robot in één
- Zeer aantrekkelijk geprijsd
- Onderhoudsvrije Li-Ion batterij

EXP15

# Waarom kiezen voor de EXP15?

Maak kennis met de EP Equipment EXP15, de slimme robot en pallettruck in één. Met een druk op de knop schakel je gemakkelijk tussen de mobiele robot en de handmatige palletwagen. Met een draagvermogen van 1.500 kg en slechts zes knoppen is de EXP15 eenvoudig te bedienen. Dankzij de 24V/60Ah Lithium-Ion batterij en plug-and-play ontwerp werk je waar en wanneer je wilt. Deze robuuste pallettruck combineert gemak en betrouwbaarheid, perfect voor bedrijven die een veilige en slimme oplossing zoeken voor in hun magazijn voor een repeterende taak

## Installatie zonder externe hulp

De EXP15 is eenvoudig zelf in te stellen voor diverse toepassingen zonder IT-kennis of gespecialiseerde hardware en software.

## Nieuwe routes eenvoudig inleren

De EXP15 kan zeer eenvoudig een door jou gekozen route uitvoeren. Via de keypad leer je de gewenste route in. Wil je de route wijzigen, dan kan dit heel simpel veranderd worden door de route opnieuw te programmeren!

## Li-Ion batterijtechnologie

De EXP15 heeft een handig plug-in batterijontwerp en maakt gebruik van de standaard batterijbox van EP met een krachtige 24V/60Ah Lithium-Ion batterij. De batterij die onderhoudsvrij is, een lange gebruiksduur heeft en die je tussentijds gemakkelijk kan opladen.

# Innovatieve kenmerken

## Geen ingewikkelde software

Binnen slechts 10 minuten kan je de EXP15 robot een nieuwe route aanleveren, er komt geen monteur aan te pas! Wijzigen de werkzaamheden? Dan kun je gemakkelijk de EXP15 robot op een andere locatie gebruiken.

## Slimme en veilige extra's

De EXP15 is uitgerust met Lidar-detectoren die botsingen voorkomen, dit maakt het werken met de robot enorm veilig. Standaard is onze EXP15 robot voorzien van Li-ion batterijen.

## 2D visuele navigatie

Speciaal ontwikkeld door EP is de slimme visuele navigatietechnologie. Hierdoor navigeert hij altijd stabiel en nauwkeurig. Via een paar reflectie stickers en visuele tracking weet de EXP15 precies waar hij is en volgt hij moeiteloos zijn route, zonder haperingen.

# 1.500 kg elektrische robot palletwagen

# EXP15

| | Nr. | Onderdeel | Plek | Eenheid | Aantal/omschrijving |
|---|---|---|---|---|---|
| | 1.2 | Model | | | EXP15 |
| | 1.3 | Aandrijving | | | Elektrisch |
| | 1.4 | Type besturing | | | Pedestrian |
| | 1.5 | Hefvermogen | Q | kg | 1500 |
| | 1.6 | Zwaartepuntafstand | c | mm | 600 |
| | 1.7 | Zwaartepunt, middenaandrijfas tot vork | x | mm | 950 |
| | 1.8 | Wielbasis | y | mm | 1120 |
| Service gewicht | 2.1 | Gewicht | | kg | 180 |
| | 2.2 | Asbelasting, belast voor/achter | | kg | 1090/590 |
| | 2.3 | Asbelasting, onbelast voor/achter | | kg | 30/150 |
| Afmetingen | 4.2 | Totale hoogte | h1 | mm | 1420 |
| | 4.4 | Hefhoogte | h3 | mm | 90 |
| | 4.15 | Verlaagde hoogte | h13 | mm | 82 |
| | 4.19 | Totale lengte | l1 | mm | 1600 |
| | 4.20 | Lengte tot voorkant vorkenbord | l2 | mm | 450 |
| | 4.21 | Totale breedte | b1/b2 | mm | 700 |
| | 4.22 | Afmetingen vorken | s/e/l | mm | 55/150/1150 |
| | 4.25 | Afstand tussen vorkarmen | b5 | mm | 560/685 |
| | 4.32 | Bodemvrijheid, midden van de wielbasis | | mm | 20 |
| | 4.34.1 | Gangpadbreedte voor pallets 1000x1200 overdwars | Ast | mm | 1840 |
| | 4.35 | Draaicirkel | Wa | mm | 1380 |
| Prestatiegegevens | 5.1 | Rijsnelheid, belast/onbelast | | m/s | 1.1/1.25 |
| | 5.2 | Rijsnelheid, belast/onbelast | | m/s | 0.025/0.027 |
| | 5.3 | Zaksnelheid, belast/onbelast | | m/s | 0.058/0.046 |
| | 5.8 | Max. hellingvermogen, belast/onbelast | | % | 5/10 |
| | 5.10 | Rem | | | Electromagnetisch |
| Elektrische motor | 6.1 | Vermogen aandrijfmotor S2 60 min | | kW | 0.9 |
| | 6.2 | Vermogen heffingsmotor S3 15% | | kW | 0.8 |
| | 6.4 | Batterijvoltage/nominale capaciteit | | V/Ah | 24/60 |
| | 6.5 | Gewicht batterij | | kg | 14 |
| Extra data | 8.1 | Type aandrijvingsbesturing | | | AC |
| | 10.5 | Stuurontwerp | | | Elektrisch |
| | 10.7 | Geluidsniveau bij het oor van de bestuurder | | dB(A) | <74 |
| | 10.11 | Binnen/buiten | | | Binnen |
| | 10.12 | Veiligheidsmelding | | | Toeter |
| | 10.13 | Veiligheidsbescherming | | | 180° Lidar<br>Noodstop knop |
| | 10.14 | Positionering | | | 2D visuele navigatie |
| | 10.15 | Parkeernauwkeurigheid | | mm | ±20 |
| | 10.16 | Nauwkeurigheid van navigatie | | mm | ±20 |
| | 10.17 | Batterij type | | | Li-ion batterij |

# Technische tekening

## Zijaanzicht

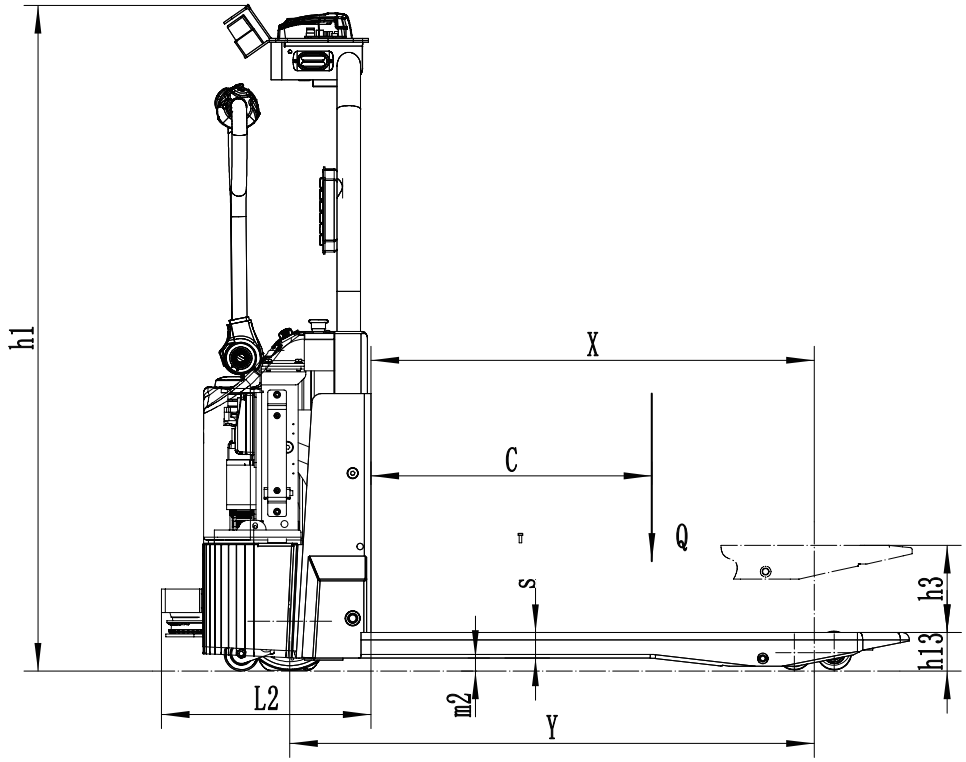


## Bovenaanzicht

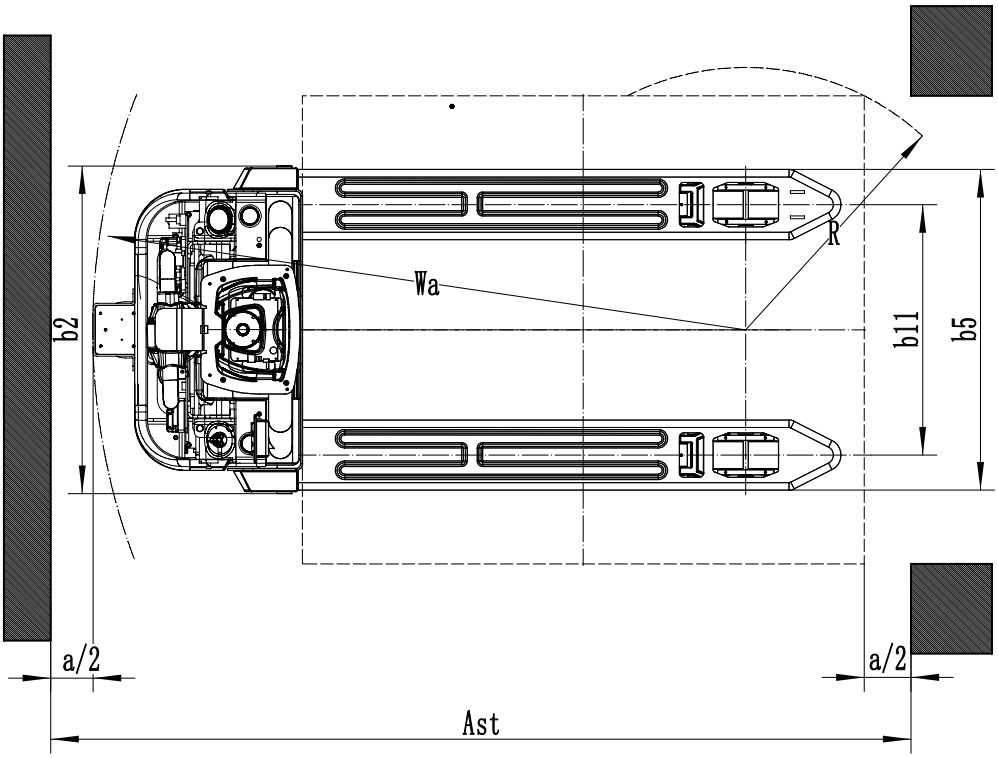

EXP15

# Foto's

Lidar
Visuele navigatiecamera
Signaallichten
Simpele installatie
Keypad
Aantrekkelijk geprijsd
Noodstopknop
Vorkpuntsensor
Lidar
MOVER

MOVER

# EP EQUIPMENT

## LET'S LIFT YOUR BUSINESS

- Direct uit voorraad leverbaar
- Vandaag besteld, morgen in huis
- Zeer scherpe prijzen
- 60+ dealers in Nederland
- Minimaal 12 maanden garantie

EP EQUIPMENT

WWW.EP-EP.NL

Beekmans Heftrucks

De warehouse ontzorger van Nederland!

**Contact**

**Verhuur en verkoop**: +31 (0)73 888 91 61

**Service of storingen:** +31 (0)73 760 07 00

**E-mail:**

**Verkoop:** verkoop@beekmansheftrucks.nl

**Verhuur:** verhuur@beekmansheftrucks.nl

**Onderhoud/reparatie:** service@beekmansheftrucks.nl

**Bedrijfsgegevens**

**KvK nummer te 's-Hertogenbosch:** 68613555

**BTW nummer**: NL857520234B01

**Bankrekening:** NL40 RABO 0318 1425 54