Beekmans Heftrucks

De warehouse ontzorger van Nederland!

TECHNISCHE SPECIFICATIES

WWW.BEEKMANSHEFTRUCKS.NL | MAIL: VERKOOP@BEEKMANSHEFTRUCKS.NL

EP EQUIPMENT

60+ dealers in Nederland | Betrouw- & betaalbaar intern transport | Direct uit voorraad leverbaar

1.200 KG ELEKTRISCHE STAPELAAR

EST124

- Hefhoogte tot 3,6 meter
- Veilig verplaatsen op hoge stellingen
- Snel oplaadbare AGM-batterij
- Sterk onderstel voorkomt vervorming

Waarom kiezen voor de EST124?

De EST124 elektrische stapelaar is de budget versie van zijn broer de EST122, met dezelfde eigenschappen als de succesvolle ES12-12ES maar met een kleinere batterij. Dus ook met 1.200 kg capaciteit en meer keuze in hefhoogtes. De EST124 blijft jouw meest voordelige en duurzame elektrische loopstapelaar, waarmee je eenvoudig je goederen kunt verplaatsen.

Hefhoogte tot 3,6 meter

Deze stapelaar dekt al je lichte hef- en stapelwerk in magazijnen, vooral voor middelhoge reksystemen van 2,5 tot 3,6 meter.

Stabiel en veilig ontwerp

De EST124 is voorzien van een metalen kap en een sterk chassis. Dit vermindert vervorming door zware ladingen aanzienlijk.

Onderhoudsvrije AGM-accu

De onderhoudsvrije AGM-batterij garandeert moeiteloos gebruik en betrouwbare prestaties, dag in dag uit.

Innovatieve kenmerken

Multifunctionele laadopties

De EST124 wordt geleverd met een 24V/10A geïntegreerde lader en een 24V/80Ah AGM-batterij. De ingebouwde lader met plug-in batterij voldoet aan vele werkomstandigheden. Optioneel is er een snellaadfunctie beschikbaar.

Geavanceerd hydraulisch systeem

De EST124 is hybride, samengesteld uit een disselhoofd, aandrijfeenheid en hydraulisch systeem, waardoor alle onderdelen eenvoudig zijn te beheren.

Bewezen kwaliteit

De EST124 is gebouwd met kwalitatieve onderdelen en de robuuste constructie garanderen een lange levensduur. Investeer in een stapelaar die altijd voor je klaarstaat!

1.200 kg elektrische stapelaar

EST124

	Nr.	Onderdeel	Plek	Eenheid	Aantal/omschrijving
Onderscheidende markering	1.1	Model			EST124
	1.2	Aandrijving			Elektrisch
	1.3	Type besturing			Voetganger
	1.4	Hefvermogen	Q	kg	1200
	1.4.1	Laadvermogen, belasting met mastlift	Q1	kg	—
	1.4.2	Laadvermogen, belasting met draagarmlift	Q2	kg	—
	1.5	Zwaartepunt afstand	c	mm	600
	1.7	Zwaartepunt, midden aandrijfas tot vork	x	mm	800
	1.8	Wielbasis	y	mm	1195
Service gewicht	2.1	Gewicht		kg	470
	2.2	Asbelasting, belast voor/achter		kg	520/1150
	2.3	Asbelasting, onbelast voor/achter		kg	345/125
Banden/onderstel	3.1	Type wiel			Polyurethaan
	3.2.1	Bandenmaat, voor		mm	Ø210×70
	3.3.1	Bandenmaat achter		mm	Ø74×72
	3.4	Bandenmaat, zwenkwielen		mm	Ø130×55
	3.5	Wielen, aantal voor/achter (x=aandrijfwielen)		mm	1x, 1/2
	3.6.1	Spoorbreedte, voor	b10	mm	645
	3.7.1	Spoorbreedte, achter	b11	mm	418
Afmetingen	4.0	Maximale hefhoogte	H	mm	-
	4.2	Doorrijhoogte	h1	mm	2067
	4.3	Vrije heffing	h2	mm	—
	4.4	Hefhoogte	h3	mm	2930
	4.5	Hoogte, mast uitgeschoven	h4	mm	3532
	4.6	Initiele lift	h5	mm	—
	4.9	Hoogte van de disselhendel in rijpositie min./max.	h14	mm	760/1140
	4.10	Hoogte van de wielarmen	h8	mm	—
	4.15	Verlaagde hoogte	h13	mm	90
	4.19	Totale lengte	l1	mm	1706
	4.20	Lengte tot voorkant vorkenbord	l2	mm	556
	4.21	Totale breedte	b1/b2	mm	925
	4.22	Afmetingen vorken	s/e/l	mm	60/170/1150
	4.24	Breedte vorkenbord	b3	mm	680
	4.25	Afstand tussen vorkarmen	b5	mm	570
	4.26	Afstand tussen wielarmen/laadvlakken	b4	mm	—
	4.31	Bodemvrijheid, belast, onder mast	m1	mm	—
	4.32	Bodemvrijheid, midden van de wielbasis	m2	mm	23
	4.34.1	Gangpadbreedte voor pallets 1000x1200 overdwars	Ast	mm	2246
	4.34.2	Gangpadbreedte voor pallets 800x1200 in de lengte	Ast	mm	2180
	4.35	Draaicirkel	Wa	mm	1415
Prestatie-gegevens	5.1	Rijsnelheid, belast/onbelast		km/ h	4.0/4.5
	5.2	Rijsnelheid, belast/onbelast		m/s	0.10/0.15
	5.3	Zaksnelheid, belast/onbelast		m/s	0.12/0.10
	5.8	Max. hellingvermogen, belast/onbelast		%	3/10
	5.10	Rem			Elektromagnetisch
Elektrische motor	6.1	Vermogen aandrijfmotor S2 60 min		kW	0.75
	6.2	Vermogen heffingsmotor S3 15%		kW	2.2
	6.4	Batterijvoltage/nominale capaciteit		V/Ah	24V/80Ah
	6.5	Gewicht batterij		kg	38
	6.6	Energieverbruik volgens DIN EN 16796		kWh/h	0.57
	6.7	Omzetoutput volgens VDI 2198		t/h	31.2
	6.8	Omzetrendement volgens VDI 2198		t/kWh	51
Extra data	8.1	Type aandrijvingsbesturing			DC
	10.5	Stuurontwerp			Mechanisch
	10.7	Geluidsniveau bij het oor van de bestuurder		dB(A)	74
	15.1	Lader uitvoer stroom		A	10

Mast opties

EST124

Mast Types	Lift hoogte h3 + h13	Verlaagde mast hoogte (h1)	Gratis lift (h2)	Verlengde mast hoogte (h4)
	mm	mm	mm	mm
2-Standard Mast	2513	1817	——	3032
	2713	1917	——	3232
	3013	2067	——	3532
	3313	2217	——	3832
	3613	2367	——	4132

Technische tekening

Zijaanzicht

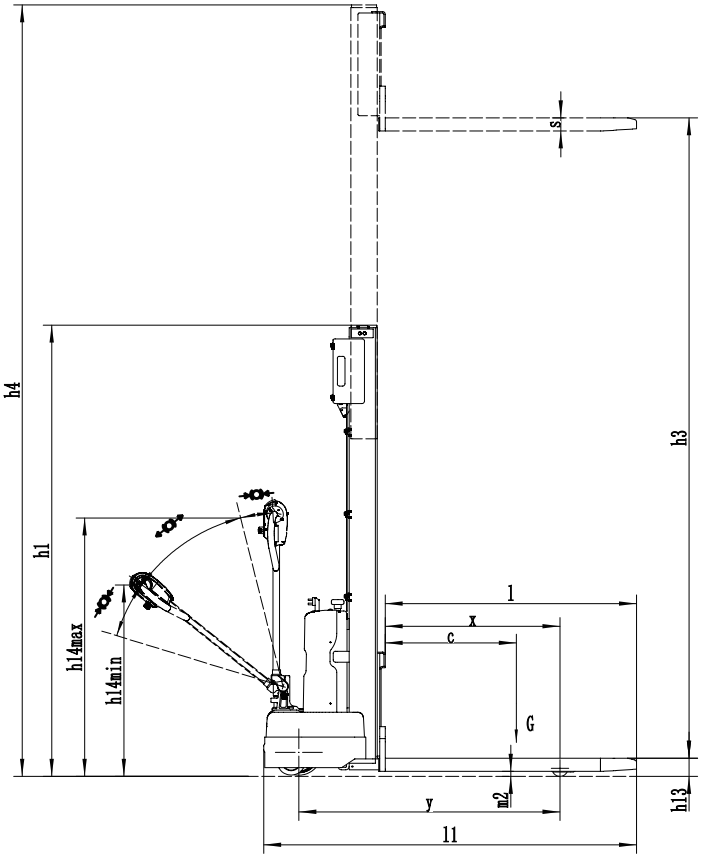

Bovenaanzicht

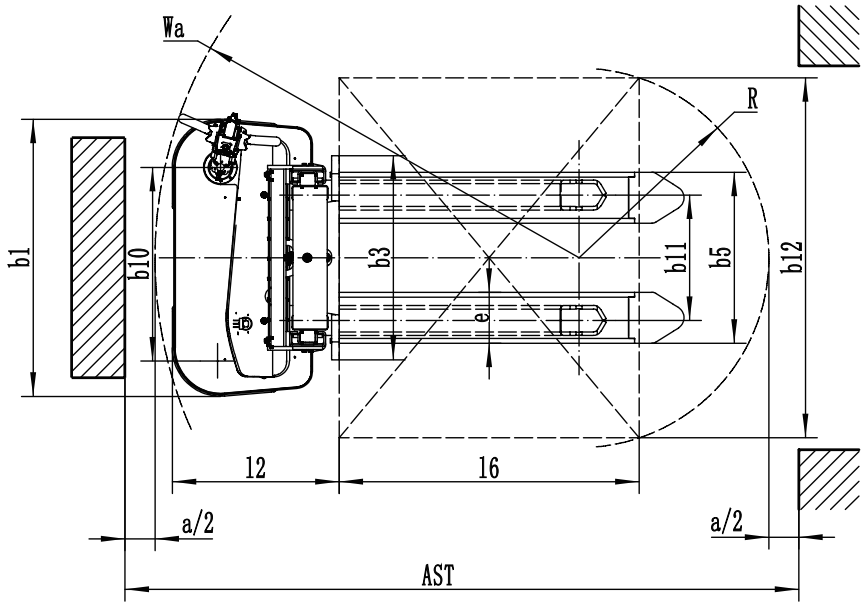

Technische grafiek

GENOMINEERDE CAPACITEITEN GRAFIEK

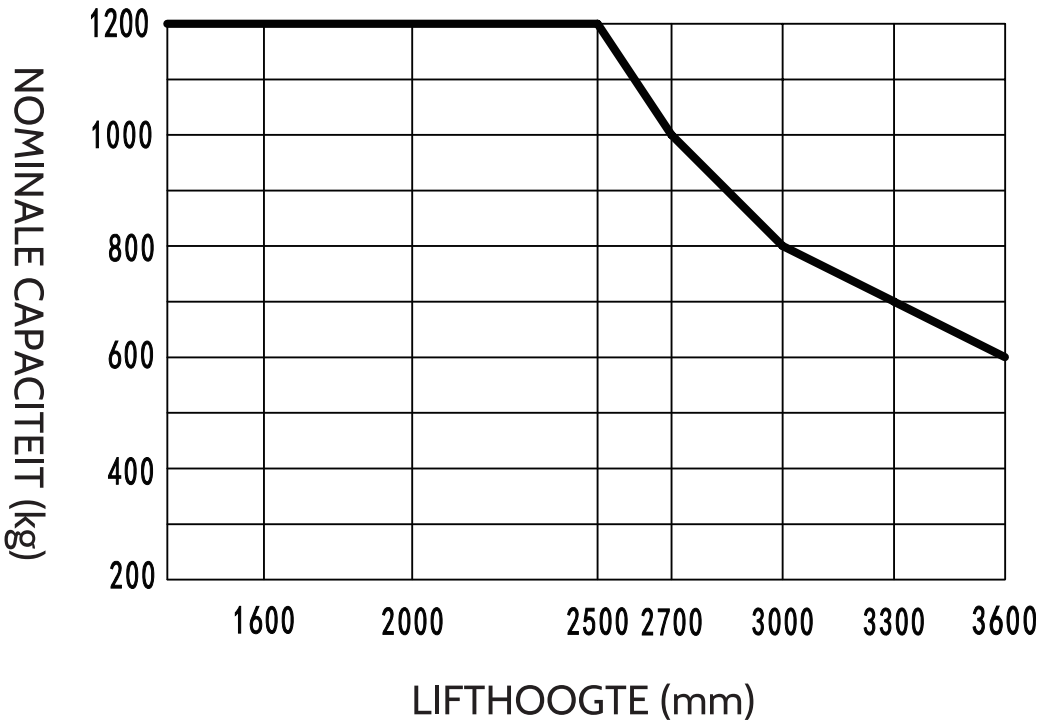

EST124

Foto's

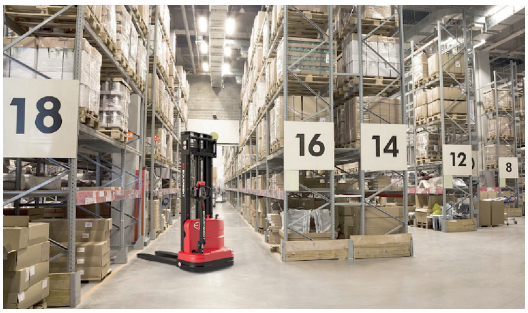

EP EQUIPMENT

LET'S LIFT YOUR BUSINESS

- Direct uit voorraad leverbaar
- Vandaag besteld, morgen in huis
- Zeer scherpe prijzen
- 60+ dealers in Nederland
- Minimaal 12 maanden garantie

EP EQUIPMENT

WWW.EP-EP.NL

Beekmans Heftrucks

De warehouse ontzorger van Nederland!

Contact

Verhuur en verkoop: +31 (0)73 888 91 61

Service of storingen: +31 (0)73 760 07 00

E-mail:

Verkoop: verkoop@beekmansheftrucks.nl

Verhuur: verhuur@beekmansheftrucks.nl

Onderhoud/reparatie: service@beekmansheftrucks.nl

Bedrijfsgegevens

KvK nummer te 's-Hertogenbosch: 68613555

BTW nummer: NL857520234B01

Bankrekening: NL40 RABO 0318 1425 54